NOTES;
1. PRODUCT SPEC,:108-5410
2. APPLICABLE CONTACT P/N
   TAB CONTACT:177917-□(#20-#16AWG)
   :177916-□(#26-#22AWG)
3. MATING CONN,P/N
   PLUG HSG:177904-□
   REC CONTACT:177915-□(#20-#16AWG)
   177914-□(#26-#22AWG)
4. APPLICABLE PLATE P/N:177921
5. INSTRUCTION SHEET : 411-5638
6. APPLICABLE PANEL THICKNESS : 0.8-2.0 (SEE FIG 1)
7. INSERT CONN.FROM PRESS DIRECTION SIDE FOR METAL PANEL.
8. EDGE OF THICKNESS WAY MUST NOT ROUND FOR MOLDED PANEL.
△ SEE TABLE 1

△ 表1 (TABLE 1)

トレードマーク (TRADE MARK)	生産場所 (MANUFACTUARING PLACE)
—AMP OR AMP	日本 (JAPAN)
—+AMP OR AMP	中国 (CHINA(PRC))
·AMP OR AMP	韓国 (KOREA)

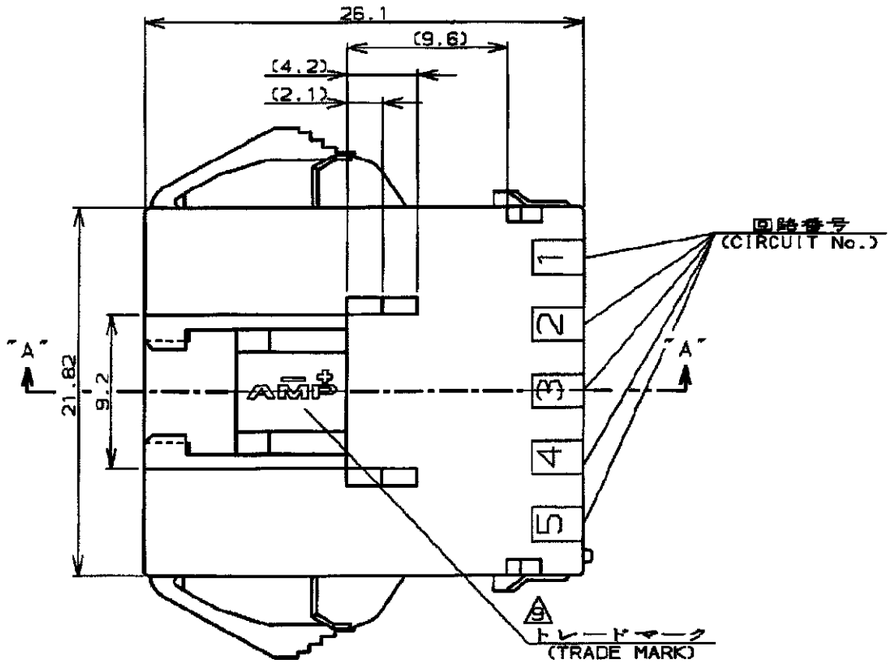

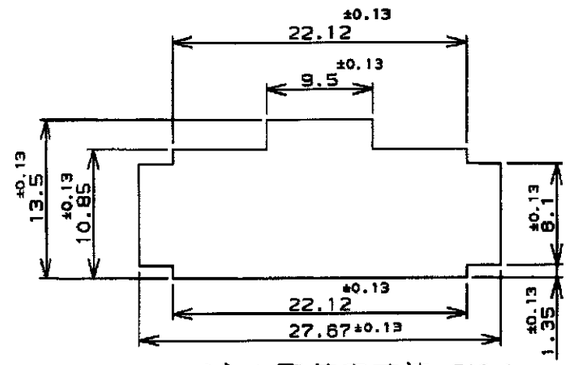

パネル取付穴寸法 FIG 1
(RECOMMENDED PANEL OPENING DIMENSION)

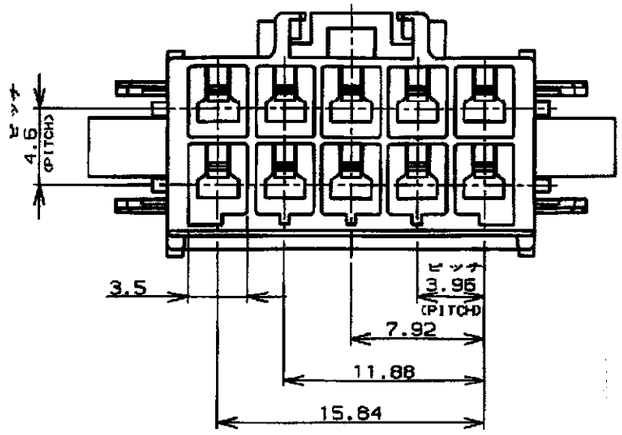

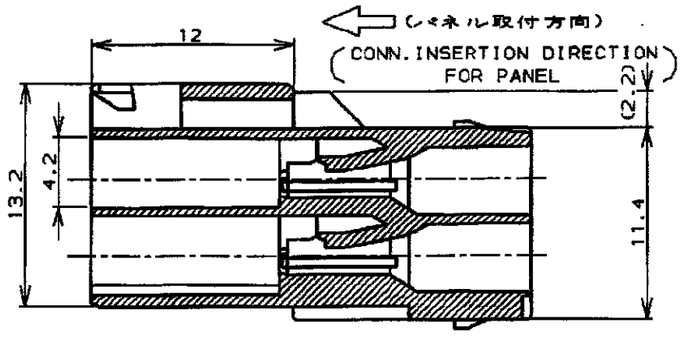

断面 "A"-"A"
(SECT)

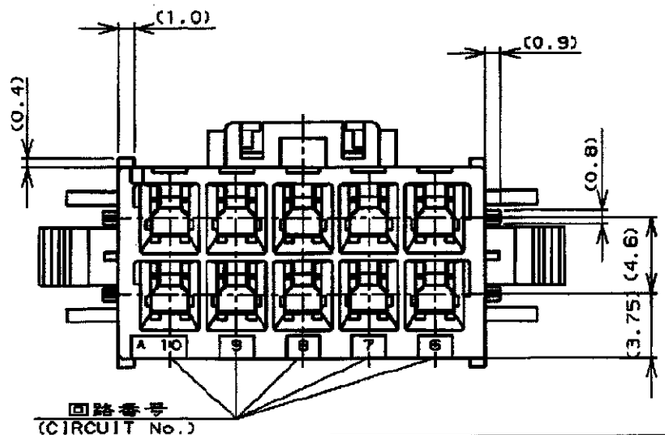

青 (BLUE)	↑	↑ -6
黄 (YELLOW)	↓	↓ -4
自然色(NATURAL)	10	177912-1
ハウジング色調 (HOUSING COLOR)	極数 (Pos.)	型番 (P/N)

注：
1. 適用製品規格：108-5410
2. 適用コンタクト型番
   タブ・コンタクト：177917-□(#20-#16AWG)
   177916-□(#26-#22AWG)
3. 嵌合相手側製品型番
   プラグ・ハウジング：177904-□
   リセ・コンタクト：177915-□(#20-#16AWG)
   177914-□(#26-#22AWG)
4. 適用プレート型番：177921
5. 取扱説明書：411-5638
6. 適用パネル厚：0.8-2.0 (FIG 1参照)
7. 金属パネルの場合、コネクタ取付方向をパンチ加工方向にしてください。
8. プラスチック、パネルの場合、穴端部にRなき様御配慮ください。
△ 表1参照

LTR	変更 (REVISION RECORD)	DR	CHK	DATE
B	変更 (FJ00-1369-01)	[illegible]	[illegible]	[illegible]
A	変更 (FJ00-0953-98)	T.Y	[illegible]	[illegible]
0	作成 (FJ00-3258-95)	N.Y	M.S / H.T	22.NOV '95

AMP Tyco Electronics AMP K.K. Kawasaki,Japan

性合電線断面積 (WIRE RANGE) —/— mm² (AWG -)	被覆外径 (INSULATION DIA.) —/— mmφ	名称 (NAME) アンプ パワー ダブルロックコネクタ 10極 3.96mmピッチ キャップ・ハウジング(パネル取付タイプ) AMP POWER DOUBLE LOCK CONN.3.96mm PITCH CAP HOUSING 10 Pos(PANEL MOUNT)
材料 (MATERIAL) 6/6 ナイロン (UL94V-0) 6/6 NYLON (UL94V-0)	仕上 (FINISH) —/—	一般公差 10以下：±0.2 10を超え30以下：±0.25 30を超え100以下：±0.3 角度：±3°
DR. 22.NOV '95 N.YAMASAKI	DE. 22.NOV '95 N.YAMASAKI	SIZE B / LOC J / 番号 (No.) C-177912
CHK. 22.NOV '95 M.SHINDO	APP. 22.NOV '95 H.TAGUCHI	尺度 (SCALE) —/— / REV. B / SHEET 1 OF 1

CUSTOMER DRAWING

NUMBER C-177912
三角法 (3rd ANGLE PROJECTION)
METRIC
単位：mm DIMENSIONS IN MM. DO NOT SCALE PRINT
PRINT DIST
AMP-J REV.10/'93 F1028600